LightSYS™
Flexible Hybrid System

Γρήγορες Ρυθμίσεις Προγραμματισμού LightSYS ver. 1.xx

RISCO GROUP

Creating Security Solutions. With Care.

riscogroup.com

❶

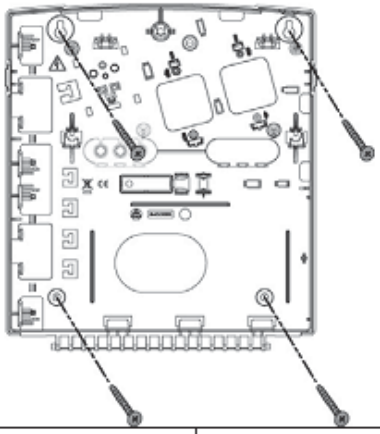

❷ A

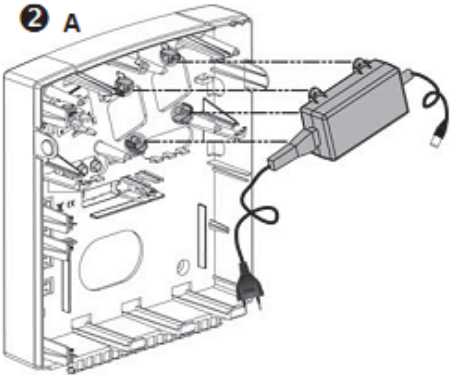

❷ B

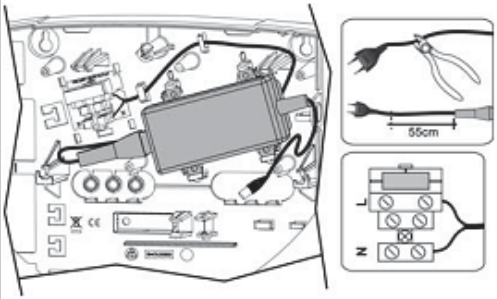

❸ A

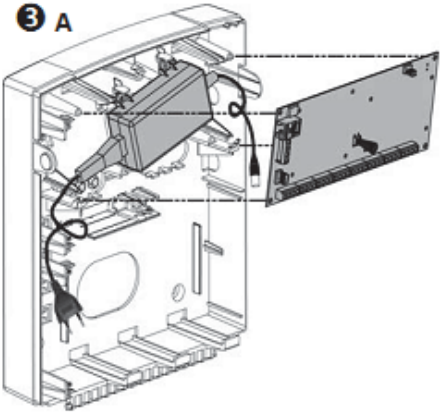

❸ B

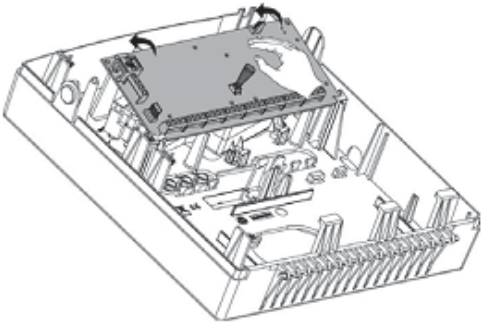

❸ C

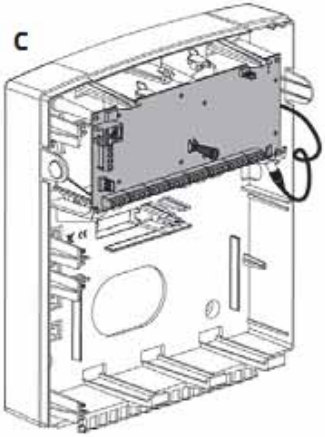

❹

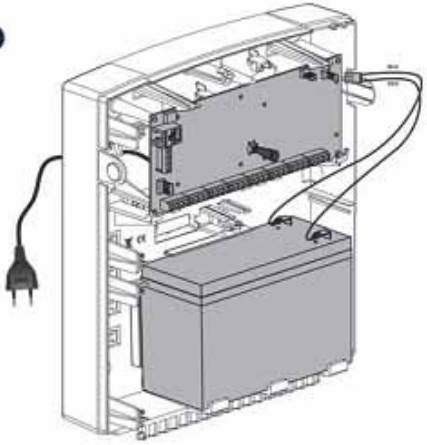

❺

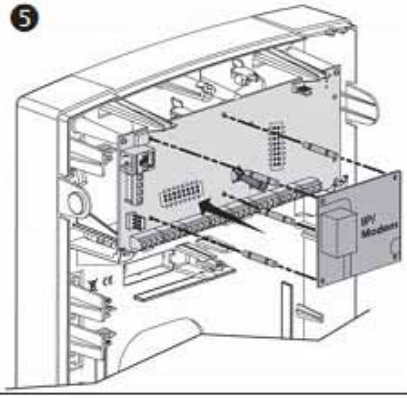

❻

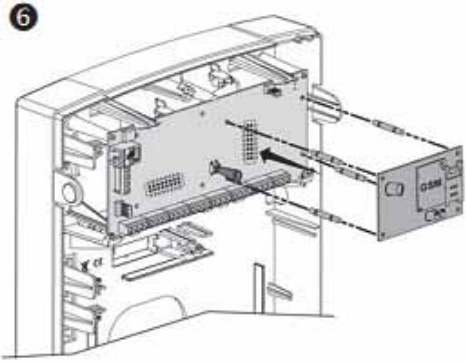

❼

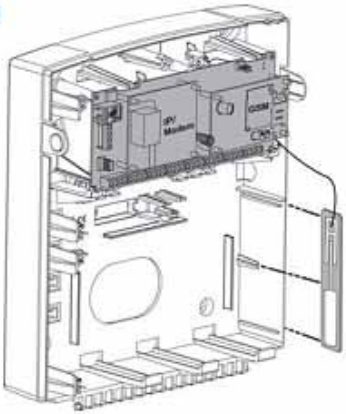

❽

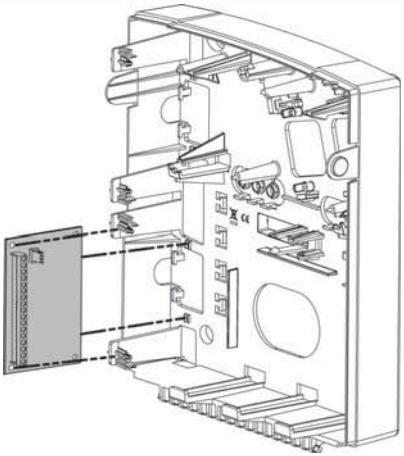

Οδηγίες

Σας ευχαριστούμε για την αγορά του LightSYS υβριδικού συστήματος ασφαλείας της Risco ομάδας. Αυτός ο απλός Οδηγός εγκατάστασης καλύπτει όλες τις κοινές εγκαταστάσεις LightSYS και τα βήματα προγραμματισμού (με βάση προεπιλεγμένες εργοστασιακές ρυθμίσεις) που απαιτούνται προκειμένου να δημιουργηθεί ένα λειτουργικό σύστημα. Για πιο ολοκληρωμένες οδηγίες, ανατρέξτε στο εγχειρίδιο Εγκατάσταση και Προγραμματισμού LightSYS (5IN1482).

Επιλογή τοποθέτησης

Αποφασίστε τη θέση του LightSYS πίνακας ελέγχου σας. Η κεντρική τοποθεσία είναι συχνά το καλύτερο μέρος, καθιστώντας την καλωδίωση σε επεκτάσεις και αξεσουάρ ευκολότερη. Καλό θα είναι να προετοιμάσετε ένα σχέδιο επέκτασης / αξεσουάρ πριν από την εγκατάσταση, καθώς αυτό θα καθορίσει ποιο είδος της επέκτασης απαιτείται σε κάθε θέση.
Η θέση του πίνακα ελέγχου θα πρέπει να:

- Να είναι σε ένα στεγνό μέρος κοντά σε ένα τροφοδοτικό εναλλασσόμενου ρεύματος
- Να έχετε πρόσβαση στη διαδρομή των καλωδίων για το σύστημα από τις συσκευές ανίχνευσης
- Να έχετε πρόσβαση σε τηλεφωνικές γραμμές του πελάτη / IP δίκτυο
- (Σε περίπτωση που έχετε εγκαταστήσει το GSM / GPRS module πριν από την τοποθέτηση του συστήματος στην επιθυμητή θέση) Εξασφαλίστε καλό σήμα του δικτύου GSM (Ενδεδειγμένο να έχουν ύψος σήματος τουλάχιστον 4 από 5).

Εγκατάσταση του Hardware

Κύρια Μονάδα – Σύνδεση BUS

Το σύνολο των τεσσάρων τερματικών στα αριστερά του μπλοκ αντιπροσωπεύουν τις επέκτασης BUS. Αυτοί οι ακροδέκτες υποστηρίζουν τη σύνδεση των πληκτρολογίων και των module επέκτασης. Οι συνδέσεις είναι τερματικό προς τερματικό με έγχρωμα σύρματα, ως εξής:

AUX Κόκκινο: +12V DC power BUS Κίτρινο: Yellow data

COM Μαύρο: 0V common BUS Πράσινο: Green data

Συνδέστε οποιαδήποτε ή όλα τα πληκτρολόγια και τις επεκτάσεις / εξαρτήματα που απαιτούνται για την εγκατάσταση, χρησιμοποιώντας τις συνδέσεις BUS.

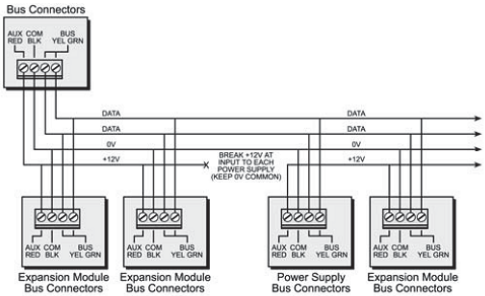

Σημειώσεις:

1. Το παράλληλο σύστημα καλωδίωσης υποστηρίζει παράλληλες συνδέσεις από οποιοδήποτε σημείο κατά μήκος της καλωδίωσης.
2. Η μέγιστη επιτρεπόμενη διαδρομή σύρματος είναι 300 μέτρα για όλα τα BUS.
3. Σε περίπτωση προβλημάτων επικοινωνίας BUS, να συνδέσετε δύο 2.2ΚΩ αντιστάσεις, ένα σε κάθε άκρο των δεδομένων τερματικών σταθμών BUS, μεταξύ του πράσινου και κίτρινου χρώματος καλωδίου.
4. **Εάν συνδέσετε απομακρυσμένα τροφοδοτικά, μην συνδέσετε το κόκκινο καλώδιο (+12 v) μεταξύ της Προμήθειας τροφοδοσίας της μονάδας και του LightSYS.**
5. Για μακριά καλώδια, παρακαλούμε να χρησιμοποιήσετε το σωστό καλώδιο όπως αναφέρεται στο Παράρτημα Χ του Εγχειρίδιου Εγκατάστασης.

1. Ρύθμιση των ID Αριθμών των BUS Αξεσουάρ

Για περισσότερες συσκευές, ορίστε ένα διακόπτη DIP που πρέπει να ρυθμιστεί για τον εντοπισμό του ID του. Οι συσκευές χωρίζονται σε «οικογένειες». Κάθε «οικογένεια» των προϊόντων έχει συνεχόμενους αριθμούς αναγνώρισης οι οποίοι καθορίζονται από τους διακόπτες DIP. Πριν από την τροφοδοσία, καθορίστε τον ID αριθμό της κάθε ενότητας με τον καθορισμό των μικροδιακοπτών να γίνεται ως εξής:

ID	DIP switches				
	1	2	3	4	5
01	OFF	OFF	OFF	OFF	OFF
02	ON	OFF	OFF	OFF	OFF
03	OFF	ON	OFF	OFF	OFF
04	ON	ON	OFF	OFF	OFF
05	OFF	OFF	ON	OFF	OFF
06	ON	OFF	ON	OFF	OFF
07	OFF	ON	ON	OFF	OFF
08	ON	ON	ON	OFF	OFF
09	OFF	OFF	OFF	ON	OFF
10	ON	OFF	OFF	ON	OFF
11	OFF	ON	OFF	ON	OFF
12	ON	ON	OFF	ON	OFF
13	OFF	OFF	ON	ON	OFF
14	ON	OFF	ON	ON	OFF
15	OFF	ON	ON	ON	OFF
16	ON	ON	ON	ON	OFF

ID	DIP switches				
	1	2	3	4	5
17	OFF	OFF	OFF	OFF	ON
18	ON	OFF	OFF	OFF	ON
19	OFF	ON	OFF	OFF	ON
20	ON	ON	OFF	OFF	ON
21	OFF	OFF	ON	OFF	ON
22	ON	OFF	ON	OFF	ON
23	OFF	ON	ON	OFF	ON
24	ON	ON	ON	OFF	ON
25	OFF	OFF	OFF	ON	ON
26	ON	OFF	OFF	ON	ON
27	OFF	ON	OFF	ON	ON
28	ON	ON	OFF	ON	ON
29	OFF	OFF	ON	ON	ON
30	ON	OFF	ON	ON	ON
31	OFF	ON	ON	ON	ON
32	ON	ON	ON	ON	ON

Σημειώσεις:

- Τα περισσότερα εξαρτήματα έχουν τέσσερα DIP switches, ενώ οι ανιχνευτές BUS έχουν πέντε μικροδιακόπτες.
- Τα ID 9-32 είναι διαθέσιμα μόνο για τους BUS ανιχνευτές.
- Εάν ένας διακόπτης DIP έχει αλλάξει σε οποιαδήποτε συσκευή, είναι αναγκαίο να κλείσει η τροφοδοσία της συσκευής και στη συνέχεια να ανοίξει ξανά.

Η πρώτη module σε κάθε κατηγορία ορίζεται ως ID=1.

Οι οικογένειες που έχουν συνεχόμενους αριθμούς ταυτότητας είναι οι εξής:

- Πληκτρολόγια (LCD, LCD με Proximity και Ασύρματα).
- Επεκτάσεις Ζωνών (8 Ζωνών επέκταση, BUS επέκταση ζώνης).
- Έξοδοι (Επέκταση εξόδου 4 ρελέ, Επέκταση εξόδου ανοικτού συλλέκτη, Επέκταση εξόδου 2 ρελέ στο τροφοδοτικό 3A, Επέκταση εξόδου 2 ρελέ στην Ασύρματη ζώνη, Έξοδοι X-10).
- Τροφοδοτικά (3A Switching).
- BUS Ζώνες.

Σημειώσεις:

1. Η κεντρική μονάδα μπορεί να υποστηρίξει ένα μέγιστο φορτίο των 1,4 Amp. Αν απαιτείται περισσότερο στην τρέχουσα εγκατάσταση, τοποθετούμε επιπλέον μονάδες τροφοδοσίας (3 Amp max.).
2. Στις 3 AMP εποπτευόμενες παροχές ηλεκτρικού ρεύματος και για την ασύρματη επέκταση, υπάρχουν δύο προγραμματιζόμενες έξοδοι. Οι προγραμματιζόμενες έξοδοι ανήκουν στην οικογένεια της «Εξόδου». Αυτές οι έξοδοι έχουν DIP διακόπτες που προσδιορίζουν την ταυτότητα OUTPUT.

Μέγιστος Αριθμός των συσκευών:

	Σύνολο
Επεκτάσεις ζωνών Ενσύρματες / BUS	3
BUS ζώνες	32
Ασύρματες επεκτάσεις ζωνών	2
Επεκτάσεις ζωνών BUS	4
Επεκτάσεις εξόδων	4
Πληκτρολόγια	4
Τροφοδοτικά 3A	4
Σειρήνες BUS (ProSound / Lumin8)	4

2. Σύνδεση Εξόδων Ζωνών

Τα παρακάτω διαγράμματα απεικονίζουν τις διάφορες πιθανές συνδέσεις ζωνών στην κεντρική μονάδα ή στις ενσύρματες επέκτασης 8 ζωνών.

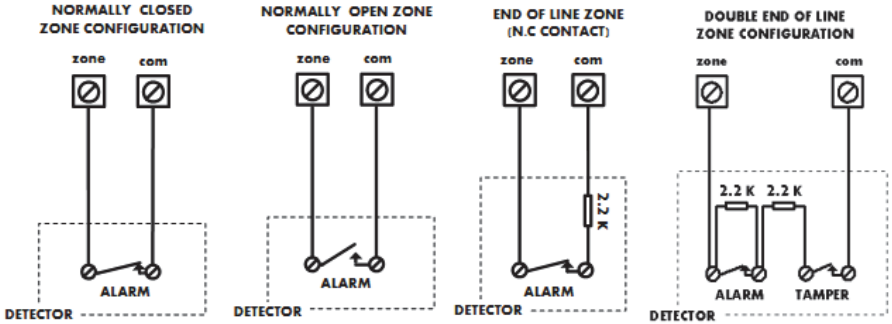

Σημειώσεις:

1. Για μια ζώνη με ασφαλές διακόπτη, μπορείτε να χρησιμοποιήσετε μια διπλή αντίσταση στο τέλος της γραμμής για να αποθηκεύσετε πρόσθετες κύριες συνδέσεις του πίνακα.
2. Συνιστάται να χρησιμοποιείτε μια end-of-line αντίσταση στην άκρη της κάθε hardwired ζώνης (16 x Οι αντιστάσεις 2,2 k παρέχονται).
3. Στο LightSYS έχετε τη δυνατότητα να εξατομικεύεται την αντίσταση στο τέλος της γραμμής της ενσύρματης ζώνες για κάθε μπλοκ expander οκτώ μονάδων (Quick κλειδί). Η επιλογή γίνεται από το λογισμικό με τις παρακάτω διαθέσιμες επιλογές:

ID	**EOL**	**Deol**	**ID**	**EOL**	**Deol**
0	Προσαρμοσμένη		7	4.7K	4.7k
1	2,2 k	2,2 k (προεπιλογή)	8	3.3K	4.7K
2	4.7K	6.8K	9	1K	1K
3	6.8K	2,2 k	10	3.3K	3.3K
4	10K	10K	11	5.6K	5.6K
5	3.74K	6.98K	12	2,2 k	1.1K
6	2.7K	2.7K	13	2,2 k	4.7K

3. Καλωδίωση Βοηθητικών συσκευών

Χρησιμοποιήστε τους βοηθητικούς AUX (+) COM (-) πόλους για τροφοδοσία των PIRs ανιχνευτών, των ανιχνευτών θραύσης (4-wire τύπων), των ανιχνευτών καπνού, τους διακόπτες ήχου, το φωτοηλεκτρικό συστήματα και οποιαδήποτε συσκευή η οποία απαιτεί 12V DC τροφοδοσία.
Η συνολική δύναμη από τους τερματικούς σταθμούς AUX, δεν πρέπει να υπερβαίνει τα 800mA.

Σημειώσεις:
Εάν οι βοηθητικές έξοδοι υπερφορτωθούν (υπερβαίνουν τα 800mA) και κλείνουν, πρέπει να αποσυνδέσετε όλα τα φορτία από τις εξόδους για χρονικό διάστημα τουλάχιστον 10 δευτερόλεπτα πριν να επανασυνδεθεί οποιοδήποτε φορτίο στις βοηθητικές εξόδους.

4. Καλωδίωση Εσωτερικής Σειρήνας

Το τερματικό BELL/LS παρέχει τροφοδοσία στην εσωτερική σειρήνα. Κατά τη σύνδεση μιας εσωτερικής συσκευής, δώστε προσοχή στην πολικότητα.
Είναι σημαντικό να τοποθετήσετε το τερματικό BELL/LS σωστά. Η θέση ποικίλη ανάλογα με την θέση το είδος των εσωτερικών σειρήνων.
Μέχρι 800mA μπορούν να αντληθούν από αυτό τερματικό σταθμό.

Σημειώσεις:
Για να αποφευχθούν σφάλματα στην σύνδεση της σειρήνας, χρησιμοποιήστε μια 2.2ΚΩ αντίσταση στα δύο της μέρη.

5. Καλωδίωση του Tamper της Σειρήνας

Συνδέστε το Tamper της σειρήνας στα τερματικά Bell Tamper και COM στην κεντρική μονάδα χρησιμοποιώντας αντιστάσεις 2,2ΚΩ.

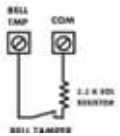

Σημειώσεις:
Εάν δεν χρησιμοποιείτε το τερματικό TMP BELL, θυμηθείτε να συνδέσετε μια 2.2ΚΩ Αντίσταση (Χρώματα Αντίστασης: κόκκινο, κόκκινο, κόκκινο) μεταξύ TMP και COM.

6. Καλωδίωση της προγραμματιζόμενης Εξόδου 1 για ενεργοποίηση της συσκευής Self-Power

Η Προγραμματιζόμενη έξοδος 1, μπορεί να χρησιμοποιηθεί για να ενεργοποιήσετε μια αυτοτροφοδοτούμενη σειρήνα ή οποιαδήποτε άλλη αυτοτροφοδοτούμενη συσκευή.

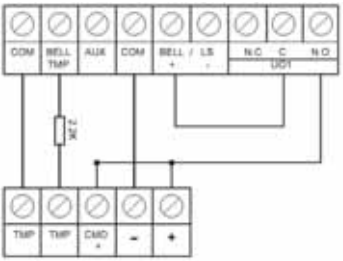

7. Ρυθμίσεις των DIP Switch της Κύριας Μονάδας

DIP Switch SW1	Κατάσταση
1: BELL	**On:** Bell: Για κουδούνι ή ηλεκτρονική σειρήνα με ένα ενσωματωμένο οδηγό σειρήνας. **Off:** (Προεπιλογή): Για μεγάφωνο χωρίς ένα ενσωματωμένο πρόγραμμα οδήγησης ήχου.
2: Προεπιλογή	**On:** Επαναφέρει μηχανικού, υπό-μηχανικού και grand master κωδικούς για τις εργοστασιακές προκαθορισμένες τιμές και παραλείπει το κύριο μέτωπο μονάδας παραβίασης συναγερμού. **Off:** (Προεπιλογή) Οι κωδικοί που διατηρούν τις τιμές τους.
3: Δεν χρησιμοποιείται	
4: Παράλειψη πίσω Tamper	**On:** Πίσω Tamper είναι σε ισχύ. Χρησιμοποιήστε αυτήν τη ρύθμιση κατά τη διάρκεια του προγραμματισμού και αν το Tamper δεν έχει συνδεθεί με PLUG 2. **Off:** (Προεπιλογή): Πίσω Tamper δεν είναι σε ισχύ.

Σύνδεση Ανιχνευτών BUS

Μέχρι 32 addressable ανιχνευτές BUS μπορούν να διατίθενται για το LightSYS. Οι Ανιχνευτές BUS μπορεί να είναι ενσύρματοι να στον κεντρικό πίνακα των BUS ή σε μια BUS επέκταση ζωνών (BZE). Για πλήρεις οδηγίες εγκατάστασης ανατρέξτε στις οδηγίες που παρέχονται με κάθε ανιχνευτή BUS.

Σύνδεση των Ανιχνευτών BUS στην Κύρια Μονάδα BUS LightSYS:

1. Ρυθμίστε το ID του ανιχνευτή BUS (1-32) χρησιμοποιώντας τα DIP Switches των Ανιχνευτών.

Σημειώσεις:
Για τα Watch OUT, LuNAR και Watch IN ρυθμίστε το διακόπτη που καθορίζει την λειτουργία του ανιχνευτή σε λειτουργία BUS.

2. Συνδέστε τα τερματικά BUS AUX (KOKKINO), COM (BLK), BUS (YEL) και BUS (GRN) προς το LightSYS BUS.

Σημειώσεις:
Για μέγιστη σταθερότητα λειτουργίας, είναι καλύτερα να MHN υπερβαίνει συνολικά τα 300 μέτρα (1000 πόδια) καλωδίωσης από τον ανιχνευτή BUS στον πίνακα LightSYS.

Σύνδεση των Ανιχνευτών BUS με την χρήση μιας επέκτασης ζωνών BUS:

Σημαντική Σημείωση:
Η ΣΥΝΔΕΣΗ ζωνών BUS στο σύστημα χρησιμοποιώντας BUS επέκταση ζωνών, μπορεί να γίνει μόνο με την χρήση επέκτασης ζωνών BUS έκδοσης B και μετά PN RP128EZB000B.

1. Ορίστε το BZE αναγνωριστικό αριθμό (1-3) με τη χρήση των μικροδιακοπτών SW1 1-3.
2. Ρυθμίστε το SW2 BZE-3 στην θέση ON.
3. Ρυθμίστε το SW2 BZE-3 στην θέση ON.
   Συνδέστε τα τερματικά BZE στον πίνακα LightSYS.
4. Ρυθμίστε τον αναγνωριστικό αριθμό του ανιχνευτή BUS με τη χρήση των μικροδιακοπτών (1-32).

Σημειώσεις:

Μην επαναλάβετε το ίδιο αναγνωριστικό δύο φορές για το ίδιο BZE.

5. Καλωδιώστε το κάθε τερματικό ανιχνευτή στα σχετικά BZE τερματικά ως προς ΣΥΣΚΕΥΗ. (βλέπε εικόνα κατωτέρω).

Σημειώσεις:

Για μέγιστη σταθερότητα λειτουργίας, είναι καλύτερο να μην υπερβαίνουν συνολικά:
300 μέτρα (1000 πόδια) των καλωδίων από το BZE στον πίνακα LightSYS.
300 μέτρα (1000 πόδια) των καλωδίων από το BZE στον τελευταίο ανιχνευτή λεωφορείο.

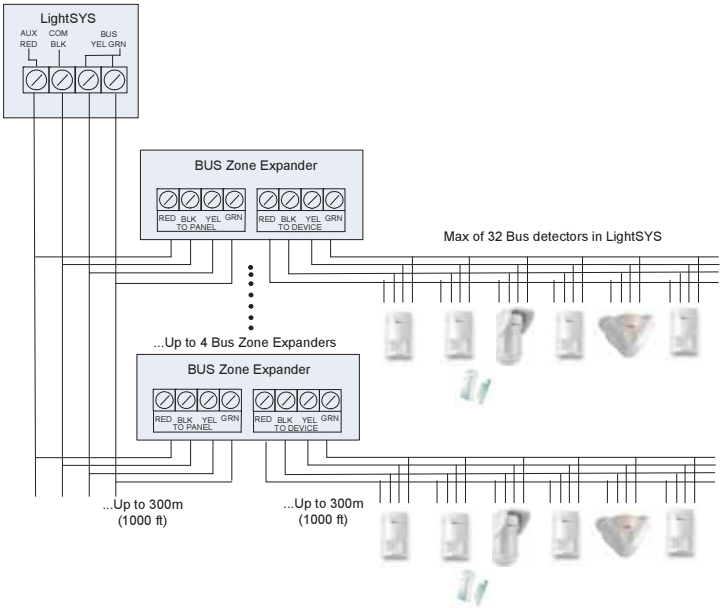

Module επικοινωνίας GSM

Το GSM Module προσφέρει επικοινωνία φωνής και δεδομένων σχετικά με την LightSYS μέσω του κυψελοειδούς δικτύου.

1. Σβήστε το LightSYS.
2. Συνδέστε το GSM module στην κύρια πλακέτα του LightSYS.
3. Τοποθετήστε την ειδική κάρτα SIM και, εάν απαιτείται, πληκτρολογήστε τον κωδικό PIN που επιτρέπει να απενεργοποιήσετε το PIN της κάρτας SIM.
4. Στερεώστε το πιάτο της κεραίας και τοποθετήστε την στο δεξιό άκρο του κουτιού.
5. Ανάψτε το LightSYS. Το πράσινο LED θα αναβοσβήνει γρήγορα για 30 δευτερόλεπτα, δηλώνοντας το σήμα του δικτύου.
6. Εκτελέστε χειροκίνητη ρύθμιση του GSM Module. Από το κύριο μενού μηχανικού επιλέξτε τύπος GSM και πατήστε το πλήκτρο για επιβεβαίωση.

Σημειώσεις:

Για τη δημιουργία GPRS επικοινωνίας που συστάθηκε το APN (Access Point Name) και ηλεκτρονικού ταχυδρομείου σύμφωνα με τις λεπτομέρειες των οδηγιών του πάροχου κινητής. (πλήκτρο προγραμματισμού Quick.

Module επικοινωνίας IP

Η Module IP παρέχει στοιχεία επικοινωνίας για το LightSYS μέσω του δικτύου TCP/IP.

1. Σβήστε το LightSYS.
2. Συνδέστε την IP module στην κύρια πλακέτα του LightSYS.
3. Συνδέστε το καλώδιο δικτύου για να ενεργοποιηθεί η επικοινωνία IP. Σιγουρευτείτε ότι τι καλώδιο είναι συνδεδεμένο στο δίκτυο.
4. Ανάψτε το LightSYS. Το πράσινο LED θα αναβοσβήνει γρήγορα για 30 δευτερόλεπτα, δηλώνοντας το σήμα του δικτύου.
5. Εκτελέστε χειροκίνητη ρύθμιση της IP Module. Από το κύριο μενού μηχανικού επιλέξτε τύπος IPC και πατήστε το πλήκτρο για επιβεβαίωση.

Σημειώσεις:

Για IP επικοινωνία ρυθμίστε την δυναμική IP (Γρήγορο πλήκτρο προγραμματισμού 5 1 3 1 1 1)

Προγραμματισμός

Πλήκτρα Πλοήγησης Μενού

Αυτό το εγχειρίδιο εξηγεί τον τρόπο προγραμματισμού του LightSYS από το πληκτρολόγιο. Ο παρακάτω πίνακας περιγράφει τις χρήσεις των πλήκτρων του πληκτρολογίου κατά τη διάρκεια του προγραμματισμού:

①–⓪	1. Για να εισάγετε αριθμητικές τιμές, όπου απαιτείται. 2. Για προγραμματισμό με γρήγορα πλήκτρα. Πατήστε τα πλήκτρα για να αποκτήσετε πρόσβαση σε μια από τις δυνατότητες του προγραμματισμού. 3. Για να επεξεργαστείτε τις ετικέτες και ονόματα.
	για να πάει πίσω (πάνω) / έξοδο / μη αποθήκευση.
	Εισαγωγή / Αποθήκευση (για να προχωρήσουμε προς το μενού που εμφανίζεται ή για να αποθηκεύσετε τα δεδομένα που έχετε αλλάξει).
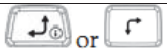	Χρησιμοποιείται για να μετακινηθείτε στη λίστα μενού.
	Χρησιμοποιείται για την εναλλαγή του μενού επιλογών από 'N' σε «Y» και ο αντίστροφα.
	Χρησιμοποιείται για να αυξήσετε ή να μειώσετε της ψηφιακής οθόνης τις τιμές.

Εάν δεν ξέρετε πού βρίσκεστε στη δομή του μενού, πατήστε επανειλημμένα για να επιστρέψετε στο κύριο μενού.

Εισαγωγή στις περιγραφές του κειμένου (Labels):

Key ①	= 1 , ‘ ? ! ” – ( ) @ / : _ + & * #	Key ⑧	8 t u v T U V
Key ②	2 a b c A B C	Key ⑨	9 w x y z W X Y Z
Key ③	3 d e f D E F	Key ⓪	0
Key ④	4 g h I G H I	Key	Μετακίνηση αριστερά
Key ⑤	5 j k l J K L	Key	Μετακίνηση δεξιά

Key ⑥	6 m n o M N O	Key	Αποθήκευση
Key ⑦	7 p q r s P Q R S		

Έννοια μενού Προγραμματισμού

Το μενού προγραμματισμού LightSYS είναι ένα δυναμικό μενού που αυτορυθμίζει στο σύστημα hard wired συσκευές. Για παράδειγμα, για να δείτε την επιλογή μενού για ασύρματες ζώνες ή τηλεχειριστήρια, θα πρέπει πρώτα να προσθέσετε μια ασύρματη επέκταση στο σύστημα.

Πρόσβαση στο μενού Προγραμματισμού Μηχανικού

1. **Πρώτη τροφοδοσία**
   - Αποσυνδέστε όλες τις τροφοδοσίες από την κύρια μονάδα.
   - Ρυθμίστε SW1 - 2 (Προεπιλογή) στη θέση ON.
   - Ρυθμίστε SW1 - 4 (Παράληψη Tamper) στη θέση ON.
   - Συνδέστε την τροφοδοσία στην μονάδα.
   - Πιέστε το πλήκτρο .
   - Επιλέξτε τη γλώσσα. Μετακινηθείτε τις επιλογές και πατήστε .

   Σημειώσεις:

   Η αλλαγή της γλώσσας μπορεί να γίνει επίσης με γρήγορο τρόπο λειτουργίας πατώντας + 9 ταυτόχρονα

   - Εισάγετε τον κωδικό Engineer (προεπιλογή: 1 1 1 1) και πιέστε .
   - Διορθώστε την ώρα και την ημερομηνία και επιβεβαιώστε πιέζοντας .
   - Το σύστημα μπαίνει αυτόματα στην επιλογή αυτόματης αξεσουάρ ρυθμίσεις αξεσουάρ .
   - Μετακίνηση στο τμήμα "Ο εντοπισμός των συνδεδεμένων συσκευών», όπως περιγράφεται παρακάτω.

2. **Εισαγωγή στην λειτουργία Προγραμματισμού Μηχανικού**
   - Από την κύρια οθόνη πιέστε .
   - Εισάγετε τον κωδικό Engineer (προεπιλογή: 1 1 1 1) και πιέστε .
   - Επιλέξτε [1] Προγραμματισμός και πιέστε .
   - Τώρα είστε στην λειτουργία Προγραμματισμός Engineer. Μετακίνηση στο τμήμα "Ο εντοπισμός των συνδεδεμένων συσκευών», όπως περιγράφεται παρακάτω.

Προσδιορισμός των συνδεδεμένων συσκευών

1. Αυτόματες Ρυθμίσεις

Σημειώσεις:

Από προεπιλογή, όταν μπαίνετε στην λειτουργία μηχανικού με τον προεπιλεγμένο διακόπτη DIP 2 σε θέση ON, το σύστημα θα σας μεταφέρει άμεσα στις Αυτόματες Ρυθμίσεις. Αν το πληκτρολόγιο εμφανίζει scan BUS, μεταβείτε στο βήμα 2.

- Μπείτε στην ακολουθία προγραμματισμού [7] [1] [1] (Εγκατάσταση, Συσκευές BUS, Αυτόματα).
- Πιέστε για νε ξεκινήσετε το αυτόματο BUS Scanning (η διαδικασία αυτόματης ρύθμισης) στην οποία προσδιορίζονται όλες οι συσκευές στο BUS.
- Βεβαιωθείτε ότι το πληκτρολόγιο εμφανίζει όλες τις συσκευές που έχετε συνδέσει. Εάν μια συσκευή δεν εμφανίζεται, βεβαιωθείτε ότι έχετε δώσει μια μοναδική ταυτότητα στο πλαίσιο της "οικογένειας " του.
- Πιέστε για να αποδεχτείτε αυτό που εμφανίζεται, να προχωρήσει μέσα από οθόνες διαμόρφωσης και να προχωρήσει στην επόμενη συσκευή που βρέθηκε.
- Επαναλάβετε τα βήματα 3 και 4 μέχρις ότου η παρουσία όλων των συσκευών έχει επιβεβαιωθεί και όλες οι παράμετροι έχουν ρυθμιστεί.

Σημειώσεις:

1. Όταν προσθέτετε μια Ζώνη Expander θα πρέπει να καθορίσει την αντίσταση επέκτασης ζωνών, ανάλογα με τους ανιχνευτές που σκοπεύετε να συνδεθείτε με τον Expander. Με προεπιλογή η αντίσταση έχει οριστεί σε 2,2 k για EOL και Deol τερματισμού.
2. Όταν προσθέτετε ένα ασύρματο Expander, ορίστε την "Παράλειψη Box Tamper", όπως ΝΑΙ, αν το ασύρματο Expander είναι τοποθετημένο μέσα στο περίβλημα LightSYS και όχι στο δικό του.
3. Για να είστε σε θέση να καθορίσετε περισσότερες από 8 ζώνες με BUS σύστημα θα πρέπει να προσθέσετε μια BUS Ζώνη Expander (Quick κλειδί 7 1 1 3)

2. Έλεγχος BUS

Ο έλεγχος BUS (Γρήγορο κλειδί 7 1 3 1) στέλνει πολλές εντολές ελέγχου σε κάθε συσκευή που συνδέεται με το σύστημα ώστε να εγγυάται αξιόπιστη συνδεσιμότητα.

Πιέστε για να ξεκινήσετε τον αυτόματο έλεγχο BUS στην οποία κάθε συσκευή ελέγχεται για να αναφέρει αν οι συνδέσεις είναι 99% ή υψηλότερες.

Σημειώσεις:

1. Εάν μια χαμηλή ανάγνωση είναι βιώσιμη, ελέγξτε τις συνδέσεις με τη συσκευή και επαναλάβετε τη δοκιμή του λεωφορείου.

Χαρακτηριστικά Ζωνών

Το LightSYS υποστηρίζει μέχρι 32 ζώνες. Κάθε ζώνη μπορεί να οριστεί να είναι μια καλωδιακή ζώνη, μια ασύρματη ζώνη ή μια ζώνη BUS. Τα χαρακτηριστικά για κάθε ζώνη ποικίλουν ανάλογα με τον τύπο της ζώνης (ενσύρματη, ασύρματη, ή ζώνη BUS).

Μπορείτε να ορίσετε τις βασικές παραμέτρους για μια ζώνη χρησιμοποιώντας ‘’μια προς μια’’ επιλογή ή μπορείτε να ορίσετε και άλλα χαρακτηριστικά χρησιμοποιώντας την κατηγορία ζωνών (Γρήγορο κλειδί [2] [1] [2]).

1. Από το κύριο μενού Προγραμματισμός Μηχανικού επιλέξτε [2] [1] (Ζώνες, Παράμετροι).
2. Επιλέξτε [Μια προς μία] και πιέστε .

3. Χρησιμοποιώντας τα αριθμητικά πλήκτρα, πληκτρολογήστε τον αριθμό ζώνης που θέλετε και πατήστε .

Σημαντικό:
Η οθόνη δίπλα στον επιλεγμένο αριθμό ζώνης ορίζει τον τύπο της ζώνης και της θέσης της στο σύστημα με τη μορφή XY: ZZ
X: Ζώνη φυσικού τύπο (E = Ενσύρματη ζώνη, W = Ασύρματη ζώνη, ζώνη B Bus = I = ζώνη εισόδου)
Y: Ο αριθμός ταυτότητας της επέκτασης. "0" αποτελούν το κύριο λεωφορείο, για παράδειγμα:
E0: 04 αναφέρονται σε ενσύρματο ζώνη 04 στη βασική πλακέτα.
B0: 15 αναφέρεται σε BUS ζώνη 15 σχετικά με τις κύριες BUS.
ZZ Ο αύξων αριθμός της ζώνης του συστήματος (01-32)

4. Ρυθμίστε τις παραμέτρους ζωνών όπως ακολουθεί:

- **Ετικέτες:** Ζώνη περιγραφής κειμένου που δίνετε ένα όνομα με νόημα. Χρησιμοποιήστε τα αριθμητικά πλήκτρα, όπως περιγράφεται στην ενότητα "Πλήκτρα πλοήγηση στο μενού".
- **Διαμερίσματα:** Χρησιμοποιώντας τα αριθμητικά πλήκτρα, επιλέξτε ή καταργήστε τα σχετικά τμήματα στα οποία η παρούσα ζώνη ανήκει στο χρήση του [1 / A], [2 / B], [3 / Γ] ή [5 / D], πλήκτρα, επιλέξτε τις ομάδες διαμερισμάτων.

  Για επιβεβαίωση πιέστε .
- **Τύπος Ζώνης:** Χρησιμοποιώντας τα πλήκτρα Πάνω / Κάτω, επιλέξτε την απαιτούμενη ζώνη και πιέστε .
- **Ήχος Ζώνης:** Επιλέξτε τον απαιτούμενο ήχο ζώνης ενώ το σύστημα βρίσκεται σε πλήρη ρύθμιση, Ρυθμίστε ως Μέρος Ρύθμισης ή Ακύρωση.

Σημειώσεις:
Αυτό καθορίζει αν η ζώνη «θα είναι σιωπηλή», «καμπάνα θα προκαλέσει την ενεργοποίηση», «σειρήνα να προκαλέσει την ενεργοποίηση», «καμπάνα και βομβητής για την ενεργοποίηση», «δημιουργία μπιπ πληκτρολόγιου για κόγχη», κτλ ... όταν η ζώνη είναι ανοιχτή / προκαλεί κατάσταση συναγερμού.
Το κουδούνι »αναφέρεται στον ήχο που εκπέμπεται από το πληκτρολόγιο (α).

- **Τερματισμός Ζωνών** (Ισχύει μόνο για τις ενσύρματες ζώνες): Χρησιμοποιώντας τα πάνω / κάτω πλήκτρα, πατήστε τον απαιτούμενο τύπο τερματισμού ζώνης και πατήστε .
- **Ανταπόκριση Ζωνών:** Χρησιμοποιώντας τα πάνω / κάτω πλήκτρα, επιλέξτε την απαιτούμενο χρόνο ανταπόκρισης και πιέστε .
- **Για προχωρημένους:** Περιλαμβάνει προηγμένα χαρακτηριστικά για μια ζώνη, όπως η εποπτεία για ασύρματες ζώνες, παράμετροι ζώνης BUS, εξαναγκαστικό οπλισμό και άλλα.

Ασύρματες Ζώνες

Οποιαδήποτε από τις 35 Ζώνες του LightSYS μπορεί να οριστεί ως ασύρματη ζώνη.

Βήμα 1ο: Εντοπισμός ενός Ασύρματου Δέκτη

1. Από το μενού Engineer, επιλέξτε [7][1][2][0][5] (Εγκατάσταση, Συσκευή BUS, Χειροκίνητα, Ασύρματη επέκταση).

2. Ρυθμίστε στο ID του Δέκτη (1 ή 2) και χρησιμοποιώντας , ρυθμίστε τον τύπο του ασύρματου και πιέστε .
3. Αν ο Δέκτης είναι τοποθετημένος στο LightSYS επιλέξτε N για να παραλείψετε το Tamper του κουτιού. Πιέστε και μετακινηθείτε στο Βήμα 2.

Βήμα 2ο: Βαθμονόμηση του δέκτη

Για επιτυχή επικοινωνία, η δύναμη του σήματος θα πρέπει να είναι υψηλότερη από τα επίπεδα θορύβου, που μετρήθηκαν.

1. Από το μενού Engineer, επιλέξτε [7][2][1] (Εγκατάσταση, Συσκευή BUS, RX Βαθμονόμηση).
2. Επιλέξτε τον Ασύρματο Δέκτη και πιέστε .
3. Χρησιμοποιήστε το πλήκτρο , επιλέξτε N (Ναι) για να ξανά-βαθμονομήσετε τον Ασύρματο Δέκτη και πιέστε .
4. Μετά από λίγο η μέτρηση θα εμφανιστεί.
5. Προσθέστε 10 στο εμφανιζόμενο 'NEW THOLD' (νέο όριο) χρησιμοποιώντας τα αριθμητικά πλήκτρα και πιέστε .
6. Η τιμή που εμφανίζεται είναι η τελευταία τιμή μέτρησης.
7. Ορίστε ένα νέο κατώτατο όριο (προαιρετικό) και πατήστε για επιβεβαίωση.

Επεξήγηση:

Η μέτρηση βαθμονόμησης παραπάνω δείχνει το ποσό του «θορύβου» που ο δέκτης μπορεί να «ακούσει» σχετικά με την ίδια συχνότητα με τις ασύρματες συσκευές της Risco. Ο «θόρυβος» αυτός θα μπορούσε να επικοινωνήσει με τις συσκευές ενός άλλου συστήματος ή άλλες συσκευές που λειτουργούν στην ίδια συχνότητα σε κοντινή απόσταση. Αυτές είναι «ανεπιθύμητες» και υποδηλώνουν ότι ο LightSYS ασύρματος δέκτης πρέπει να πει «όχι για να ακούσετε». Το κατώτατο όριο (που καθορίζεται ανωτέρω) είναι το απόλυτο ελάχιστο σε ισχύ σήμα που απαιτείται για να ακουστεί από μια ασύρματη συσκευή, προκειμένου για ο δέκτης να την «ακούσει» αποτελεσματικά. «Κατώτατο όριο» ορίζεται σε δέκα παραπάνω «θορύβους» (συνιστάται) καθιστώντας το δέκτη να αγνοεί τα ανεπιθύμητα μηνύματα.
Με αυτό το συγκεκριμένο όριο, ο δέκτης LightSYS θα ακούσει μόνο τα δικά του μέσα τα οποία είναι πιο κοντά και έχουν μεγαλύτερη ισχύ του σήματος από ότι το κατώτατο όριο ορίζει.

Βήμα 3ο: Εντοπισμός Ασύρματων Ζωνών

Κάθε ασύρματη συσκευή πρέπει να ταυτίζεται με το δέκτη του συστήματος, σε μια διαδικασία που αποκαλείται «εγγραφή». Οι εγγραφές μπορούν να πραγματοποιηθούν με την αποστολή ενός RF σήματος από κάθε συσκευή, είτε με την πληκτρολόγηση του μοναδικού σειριακού κωδικού της συσκευής στο σύστημα. Οι εγγραφές μπορούν να γίνουν τοπικά χρησιμοποιώντας το πληκτρολόγιο ή από μακριά με χρήση του λογισμικού ρύθμισης παραμέτρων. Τα ακόλουθα βήματα περιγράφουν γρήγορη εγγραφή με σήμα RF χρησιμοποιώντας ένα πληκτρολόγιο.

1. Από το μενού Engineer, επιλέξτε [7][2][2] (Εγκατάσταση, Συσκευή BUS, RX Εντοπισμός).
2. Επιλέξτε 1) Από RF και πιέστε .

3. Επιλέξτε το δέκτη που θα χρησιμοποιηθεί για τη λειτουργία καταχώρισης.
4. Επιλέξτε 1) Κατηγορία Ζώνης και πιέστε .
5. Χρησιμοποιώντας τα αριθμητικά πλήκτρα, εισάγετε τον επιθυμητό αριθμό ζώνης και πιέστε .
6. Ο Ασύρματος Δέκτης είναι σε λειτουργία Εκμάθησης. Αποστείλετε ένα γραπτό μήνυμα από την ασύρματη ζώνη όπως φαίνεται στον πίνακα παρακάτω.

Ασύρματη Συσκευή	Αποστολή Γραπτού Μηνύματος
Ανιχνευτές / Επαφές / Υγρασίας / Κραδασμού	Πατήστε και κρατήστε πατημένο το tamper διακόπτη για 3 δευτερόλεπτα.
Ανιχνευτής Καπνού	Εισαγωγή μπαταρίας. Το γραπτό μήνυμα αποστέλλεται αυτόματα εντός 10 δευτερόλεπτων.
Ανιχνευτές GAS, CO	Πατήστε και κρατήστε πατημένο το μπουτόν ελέγχου για 3 δευτερόλεπτα.
Τηλεχειριστήριο Πανικού	Πατήστε και κρατήστε πατημένο και τα δύο μπουτόν για 3 δευτερόλεπτα.

7. Χρησιμοποιώντας τα βελάκια, επιλέξτε (ΕΠΟΠΤΕΥΟΜΕΝΗ) ή (ΜΗ ΕΠΟΠΤΕΥΟΜΕΝΗ) για την ασύρματη ζώνη και πιέστε .
8. Συνεχίστε να εισάγετε των ασύρματων ζωνών τις ιδιότητες του τμήματος.

Ανιχνευτές BUS

Η επόμενη ενότητα περιγράφει τη ροή της προσθήκης των ανιχνευτές BUS στο LightSYS. Οι ανιχνευτές BUS μπορεί να προγραμματιστούν για την κύρια μονάδα ή σε μια ζώνη επέκτασης των BUS.

1. **Προγραμματισμός Ανιχνευτών BUS στην κύρια μονάδα**

Βήμα 1°: Προσθήκη Ανιχνευτών BUS στην κύρια μονάδα

Σημειώσεις:
Αν έχετε ήδη πραγματοποιήσει Αυτόματες Ρυθμίσεις, μεταβείτε στο Βήμα 2 παρακάτω

- Από το μενού Engineer, επιλέξτε [7][1][2][0][9] για πρόσβαση στην κατηγορία ζωνών.
- Πιέστε για να μετακινήσετε το δρομέα στο πεδίο ID.
- Πληκτρολογήστε το ID αριθμό των BUS, όπως ορίζεται από τους DIP διακόπτες του ανιχνευτή (01-32).

Σημειώσεις:
Η οθόνη "(x: yy) Τύπος: Δεν υπάρχει" εκπροσωπεί την BUS τοποθεσία ανιχνευτή στο σύστημα. Στο 0: YY την ονομασία, το 0 σημαίνει ότι ο ανιχνευτής του λεωφορείου είναι στην κεντρική μονάδα και δεν έχει εκχωρηθεί σε μια BUS επέκτασης ζώνη. Η YY αντιπροσωπεύει τον ανιχνευτή λεωφορείο με αριθμό ταυτότητας (μέχρι 32), όπως ορίζεται από τους DIP διακόπτες των ανιχνευτών.

- Χρησιμοποιώντας το βέλος κίνησης πηγαίνετε στο πεδίο Τύπος. Χρησιμοποιήστε το πλήκτρο για να επιλέξετε τον τύπο του ανιχνευτή.
- Επαναλάβετε τα στάδια 2 και 3 για τους άλλους ανιχνευτές.

Βήμα 2°: Ρύθμιση των βασικών χαρακτηριστικών των Ζωνών BUS

Ανατρέξτε στο τμήμα **Προγραμματισμός βασικών χαρακτηριστικών** για να ορίσετε τις παραμέτρους των ζωνών.

Βήμα 3°: Προγραμματισμός των Παραμέτρων των Ανιχνευτών BUS

- Από το μενού Engineer, επιλέξτε [2] Ζώνες, [1] Παράμετροι, [2] Ανά Κατηγορία, [7] Προχωρημένο, [4] Παράμετροι BZ.
- Επιλέξτε τον αριθμό της ζώνης που θα αντιστοιχιστεί η ζώνη BUS και πιέστε .
- Διαμορφώστε τις παραμέτρους για τους σχετικούς ανιχνευτές BUS.

2. Προγραμματισμός Ανιχνευτών BUS στην επέκταση

Χρησιμοποιώντας επέκταση BUS μπορείτε να δημιουργήσετε ένα ξεχωριστό βρόγχο που χρησιμοποιείται μόνο για τους ανιχνευτές BUS που συνδέονται με αυτόν. Ο ξεχωριστός βρόγχος BUS αυξάνει τη συνολική ασφάλεια του συστήματος σε περίπτωση που κάποιος BUS ανιχνευτής είναι σαμποταριστεί. Μέχρι 4 επεκτάσεις BUS μπορούν να προστεθούν στο LightSYS.

Βήμα 1°: Προσθήκη Επέκτασης BUS στην κύρια μονάδα

Σημειώσεις:
Αν έχετε ήδη πραγματοποιήσει Αυτόματες Ρυθμίσεις, μεταβείτε στο Βήμα 2 παρακάτω

- Από το μενού Engineer, επιλέξτε [7][1][2][1][1] για πρόσβαση στο μενού επεκτάσεις BUS.
- Χρησιμοποιώντας το βέλος κίνησης επιλέξτε ένα ID επέκτασης ζώνης.
- Χρησιμοποιώντας το βέλος κίνησης πηγαίνετε στο πεδίο Τύπος. Χρησιμοποιήστε το πλήκτρο για να επιλέξετε ένα BZE32 και πιέστε .

Βήμα 2°: Ρύθμιση των βασικών χαρακτηριστικών των ζωνών

Ανατρέξτε στο τμήμα **Προγραμματισμός βασικών χαρακτηριστικών** για να ορίσετε τις παραμέτρους των ζωνών.

Σημειώσεις:
Στη ζώνη ονομασίας XY: ZZ το X αντιπροσωπεύει το ID της επέκτασης BUS, όπως ορίζεται από τους διακόπτες dip της.

Βήμα 3°: Προγραμματισμός των Παραμέτρων των Ανιχνευτών BUS

- Από το μενού Engineer, επιλέξτε [2] Ζώνες, [1] Παράμετροι, [2] Ανά Κατηγορία, [7] Προχωρημένο, [4] Παράμετροι BZ.
- Επιλέξτε τον αριθμό της ζώνης που θα αντιστοιχιστεί η ζώνη BUS και πιέστε .
- Διαμορφώστε τις παραμέτρους για τους σχετικούς ανιχνευτές BUS.

Μέθοδος Επικοινωνίας

1. Από το μενού Engineer, επιλέξτε 5) Επικοινωνία και επιλέξτε 1) Μέθοδος.
2. Επιλέξτε κάθε μέθοδο (PSTN, IP, GSM)και ορίστε τις παραμέτρους τους.

Σημειώσεις:
1. Το μενού του LightSYS περιλαμβάνει μόνο τις module επικοινωνίας που εγκαθίστανται σε αυτό. 2. Για τη δημιουργία GPRS επικοινωνίας που συστάθηκε από το APN (Access Point Name) και e-mail σύμφωνα με τις λεπτομέρειες και τις οδηγίες του πάροχου κινητής. 3. Για επικοινωνία IP ρυθμίστε το σε δυναμική IP (Γρήγορο Πλήκτρο [5][1][3][1][1][1])

Αναφορά στο κέντρο λήψης συναγερμών (ARC)

Μπορείτε να ορίσετε μέχρι τρείς ARC λογαριασμούς και αρκετές σχετικές παραμέτρους που καθορίζουν τη φύση της επικοινωνίας, της υποβολή αναφορών εκδήλωσης και επιβεβαίωσης μεταξύ του ιδιοκτήτη και του ARC.

1. Από το μενού Engineer, επιλέξτε 5) Επικοινωνία και επιλέξτε 2) ARC.
2. Επιλέξτε 1) Τύπος Αναφοράς (Voice, SMS, IP/GPRS) για κάθε ARC και ορίστε τις παραμέτρους του.
3. Επιλέξτε 2) Αριθμός Λογαριασμού για καθορισμό ενός αριθμού λογαριασμού για κάθε ARC.
4. Επιλέξτε 3) Πρότυπο Επικοινωνίας για να ορίσετε το πρότυπο μετάδοσης, SIA ή Contact ID.

5. Περάστε από το μενού για να προγραμματίσετε τυχόν άλλες παραμέτρους για την επικοινωνία με το Κέντρο Λήψης Συναγερμών.

Προορισμοί Αριθμών Ακολουθίας

Τώρα που έχετε ρυθμίσει τις μεθόδους του LightSYS για να επικοινωνούν με το ARC και τον ιδιοκτήτη, μπορείτε να ορίσετε τους προορισμούς που κοινοποιούνται οι εκδηλώσεις. Έως και 16 προορισμοί ακολουθίας μπορούν να ορίζονται στο σύστημα.

1. Από το μενού Engineer, επιλέξτε 5) Επικοινωνία και επιλέξτε 4) Ακολουθία.
2. Επιλέξτε 1) Ορισμός FM και ρυθμίστε τους προορισμούς:
   - Τύπος Αναφοράς (SMS, E-mail, Voice).
   - Διαμερίσματα: Καθορίστε τα διαμερίσματα που θα εισαχθούν οι αναφορές ακολουθίας οι οποίες οφείλονται σε ένα ορισμένο γεγονός που συνέβη στα αντίστοιχα διαμερίσματα.
   - Τα συμβάντα που θα στέλνονται, οργανωμένα ανά κατηγορία (Συναγερμοί, Ρύθμιση / Ακύρωση, Βλάβες, GSM, Περιβαλλοντολογικά, Διάφορα).
   - Που θα στέλνονται τα αποκατεστημένα συμβάντα.
   - Οι λειτουργίες που ο χρήστης θα επιτρέπεται να διαμορφώνει μέσω απομακρυσμένης σύνδεσης, μέσω του κινητού του τηλεφώνου ή μέσω SMS..

Σημειώσεις:
Οι πραγματικοί προορισμοί (αριθμοί τηλεφώνου, διευθύνσεις email), δεν καθορίζονται στο πλαίσιο του μενού Προγραμματισμού.

Γενικές Ρυθμίσεις

Υπάρχουν πολλές σε όλο το σύστημα παράμετροι που καθορίζουν τον τρόπο λειτουργίας του LightSYS. Όλες αυτές οι παράμετροι ρυθμίζονται με προκαθορισμένες τιμές που ισχύουν για τις περισσότερες εγκαταστάσεις. Εάν επιθυμείτε να τροποποιήσετε τις προεπιλεγμένες ρυθμίσεις, πηγαίνετε στο μενού για να προγραμματίσετε οποιαδήποτε άλλη παράμετρο του συστήματος.

1. **Χρονοδιακόπτες Κύριου Συστήματος**
   - Από το μενού Engineer, επιλέξτε 1) Σύστημα 1) Χρονοδιακόπτες.
   - Επιλέξτε 01 και 02 για να ορίσετε την χρονοκαθυστέρηση εξόδου.
   - Επιλέξτε 03 για να ορίσετε την διάρκεια που θα ηχεί η σειρήνα.
   - Μετακινηθείτε στις άλλες επιλογές του μενού.
2. **Ρύθμιση Χρηστών**

   Ως μηχανικός μπορείτε να διαμορφώσετε διάφορες λειτουργίες του συστήματος. Κάθε χρήστης μπορεί να αντιστοιχιστεί με ένα απλό τηλεχειριστήριο.
   - Από το μενού Engineer, επιλέξτε 4) Κωδικοί.
   - Επιλέξτε 01 Χρήστες για να ορίσετε για κάθε χρήστη το επίπεδο πιστοποίησής του και τα διαμερίσματα που θα ελέγχει με τον κωδικό του.
   - Αλλάξτε τον προεπιλεγμένο κωδικό μηχανικού με την επιλογή 3) Μηχανικός.

Τηλεχειριστήρια

Κάθε τηλεχειριστήριο μπορεί να συσταθεί για την εκτέλεση διαφόρων εργασιών του συστήματος. Κάθε χρήστης μπορεί να οριστεί με ένα μόνο τηλεχειριστήριο.

Βήμα 1°: Εντοπισμός Τηλεχειριστηρίων

Μετά τον εντοπισμό και την βαθμονόμηση του ασύρματου δέκτη, όπως αυτό περιγράφεται στο σκέλος Ασύρματες Ζώνες, εκτελέστε τα ακόλουθα βήματα:

1. Από το μενού Engineer, επιλέξτε [7][2][2] (Εγκατάσταση, Ασύρματη Συσκευή, Εντοπισμός).

2. Επιλέξτε 1) Από RF και πιέστε .
3. Αν δύο δέκτες έχουν εντοπιστεί στο σύστημα επιλέξτε το δέκτη που θα χρησιμοποιήσετε για αυτήν την εφαρμογή.
4. Επιλέξτε 2) Τηλεχειριστήρια και πιέστε .
5. Επιλέξτε το χρήστη που το τηλεχειριστήριο ανήκει και πατήστε .
6. Πιέστε το μπουτόν για τουλάχιστον 2 δευτερόλεπτα, μέχρι ένα μπιπ επιβεβαίωσης να ακουστεί.
7. Επαναλάβετε τα παραπάνω βήματα για να ορίσετε επιπλέον τηλεχειριστήρια.

Βήμα 2°: Ρύθμιση Παραμέτρων Τηλεχειριστηρίων

1. Από το μενού Engineer, επιλέξτε 8) Συσκευές 2) Τηλεχειριστήρια.
2. Επιλέξτε το χρήστη που το τηλεχειριστήριο ανήκει και πατήστε .
3. Χρησιμοποιήστε τα πλήκτρα βέλους για να μετακινηθείτε μεταξύ των μενού και το πλήκτρο για τις επιλογές μενού:
   - Κουμπί 1 λειτουργίες: (Μπουτόν Κλειδώματος), Κανονικά ''Ρυθμισμένο''.
   - Κουμπί 2 λειτουργίες: (Μπουτόν Ξεκλειδώματος), Κανονικά ''Ακυρωμένο''.
   - Κουμπί 3 λειτουργίες: (Μπουτόν Πανικού ή Ελέγχου Εξόδων), Κανονικά ''Ανενεργό''.
   - Κουμπί 4 λειτουργίες: (Κενό Μπουτόν), Κανονικά ''Εν Μέρει Ρυθμισμένο''.

Σημειώσεις:
Η ετικέτα και το διαμέρισμα ενός τηλεχειριστήριου είναι αυτά που ορίζονται για ένα χρήστη.

Έξοδος από την Λειτουργία Προγραμματισμού

1. Ρυθμίστε SW1 - 2 (Προεπιλογή) στη θέση OFF.
2. Κλείστε το κύριο πλαίσιο.
3. Πατήστε [*]επανειλημμένα για να επιστρέψετε στο «Κεντρικό Μενού».
4. Πιέστε [0] για 'ΕΞΟΔΟ και ΑΠΟΘΗΚΕΥΣΤΕ τις ρυθμίσεις σας.

Σημειώσεις:
Το σύστημα δεν θα επιτρέψει την έξοδο από τη λειτουργία Μηχανικός, αν ένα «Tamper» βρίσκεται σε κατάσταση ''Βλάβη Συστήματος''. Διορθώστε τυχόν παραβιάσεις ή βλάβες του συστήματος πριν προσπαθήσετε να βγείτε από το μενού Μηχανικού.

Ορισμοί Χρήστη και λειτουργία Συστήματος

1. Οδηγίες για το χρήστη ώστε να ορίσει τους πραγματικούς κωδικούς χρήστη. Συμβουλέψτε τον χρήστη να αλλάξει τον προεπιλεγμένο Grand Master κωδικό. Βοηθήστε τον χρήστη στην εγγραφή τωνproximity tags.
2. Οδηγίες για το χρήστη για τον καθορισμό και την επεξεργασία των Follow Me προορισμών.
3. Οδηγίες για το χρήστη σχετικά με τις ακόλουθες εργασίες, που εκτελούνται από το πληκτρολόγιο ή τα τηλεχειριστήρια:

- Πλήρης Ρύθμιση (Away)
- Ρύθμιση εν μέρει (Home)
- Ακύρωση
- Ακύρωση μετά από εξαναγκασμό
- Αποστολή συμβάντος πανικού
- Έλεγχος της κατάστασης του συστήματος
- Λειτουργία μιας προγραμματισμένης εξόδου
- Χρήση του φωνητικού μενού για απομακρυσμένη λειτουργία
- Χρήση SMS για απομακρυσμένη λειτουργία

Έλεγχος του συστήματος

Πριν από την αποχώρηση από τον χώρο, είναι σημαντικό να δοκιμαστεί πλήρως το σύστημα. Το LightSYS έχει πολλά εργαλεία για δοκιμές που θα σας βοηθήσουν να αισθάνεστε σίγουροι ότι το σύστημα θα χρησιμοποιηθεί κατά το βέλτιστο, συμπεριλαμβανομένων την ανακούφιση για οποιεσδήποτε ανησυχίες που μπορεί να έχετε για την ασύρματη επικοινωνία.

Από το μενού Engineer, επιλέξτε 2) Έλεγχος

- Επίπεδο θορύβου Κύριας Μονάδας, Ηχείου, Buzzer και μπαταρίας.
- Μπορείτε να ελέγξετε κάθε συσκευή για επικοινωνία και να διαμορφώσετε έλεγχο της μπαταρίας.
- Για τις ζώνες μπορείτε να διαμορφώσετε Walk Test – κατά την διάρκεια του οποίου θα λάβετε ένα ''TRIP'' από κάθε ανιχνευτή (Μενού Χρήστη, Συντήρηση, Walk Test).
- Ένταση σήματος GSM.

Το σύστημα E;INAI προγραμματισμένο και έτοιμο για χρήση.

Για πιο ολοκληρωμένες και λεπτομερείς οδηγίες, ανατρέξτε στο εγχειρίδιο LightSYS Προγραμματισμός Εγκαταστάτη(5IN1482).

Για τις λειτουργίες χρήστη, παρακαλούμε ανατρέξτε στο LightSYS Εγχειρίδιο Χρήσης (5IN1427).

Τεχνικά Χαρακτηριστικά

Κύρια	Τεχνικές Πληροφορίες
Τροφοδοσία	AC/DC Adaptor 100-240V 50/60Hz 14.4V—1.5A
Κατανάλωση ρεύματος	60 mA, typical / 70 mA, maximum
Επαναφορτιζόμενη αναμονής Μπαταρίας	12 Volts up to 7 Amp-Hours (AH), typical
Έξοδοι τροφοδοσίας	**Auxiliary Power:** 12 Volts DC @ 800 mA, maximum (from all AUX terminals) **Bell/LS (External):** 12 Volts DC @ 500 mA, maximum
Προγραμματιζόμενες έξοδοι	**UO1:** Dry contact relay (24V, 1 Amps) **UO2-UO4:** 100 mA, opto relay

Επεκτάσεις	Τεχνικές Πληροφορίες
LCD Keypad (RP432KP)	13.8V +/-10%, 48 mA typical/52 mA max
Proximity LCD Keypad (RP432KPP)	13.8V +/-10%, 62 mA typical/75 mA max
LCD Keypad (RP128KP)	13.8VDC +/-10%; 100 mA maximum
Proximity Keypad (RP128KPP)	13.8VDC +/-10%; 280 mA maximum
Touchscreen Keypad (RP128KP01)	13.8VDC +/-10%; 30 mA typical / 180 mA max
Touchscreen Keypad with Proximity (RP128KPP1)	13.8VDC +/-10%; 30 mA typical / 280 mA max
8 zone expansion module	13.8VDC +/-10%; 25 mA, typical / 30 mA, maximum
Bus Zone Expansion	13.8VDC +/-10%; 20 mA, typical
Wireless Expansion module	13.8VDC +/-10%; 65mA maximum 868.6-868.7 MHz (narrowband in EU) or 433.92 MHz
4 relay output expansion module	13.8VDC +/-10%; 25 mA typical / 160 mA maximum 4 Form C (SPDT) Relays.; 5 A / 24V DC
8 transistor output expansion module	13.8VDC +/-10%; 25 mA typical / 40 mA maximum Open Collector, Active Pull-Down, 70 mA maximum
3A Power Supply Expansion Module	16.5VAC @ 50VA (via 230VAC / 16.5VAC/50Hz transformer)
Rechargeable Standby Battery:	12V Up To 21 Amp-Hours (AH)
Power Outputs	Auxiliary Power: 3A @13VDC Bell/LS (External) Sounder Output: 1.7A @13VDC
On board Programming outputs	2 relays, 12VDC @ 3A max Dry Contact Relays
Proximity Key Reader	13.8VDC +/-10%; 70 mA, typical / 180 mA max
Advance Digital Voice Module	13.8VDC +/-10%; 38 mA typical / 70 mA maximum
Plug In GSM/GPRS Communication Module:	During Communication - 300mA , During Standby - 35mA
Plug In IP Module:	90mA maximum
Plug In Fast PSTN Modem	13.8VDC ±10%; 100 mA maximum

ΠΕΡΙΟΡΙΣΜΕΝΗ ΕΓΓΥΗΣΗ RISCO Group

Η RISCO Group, Ltd. και οι θυγατρικές της και οι συνεργάτες της ("Πωλητής") εγγυούνται την καλή λειτουργία των προϊόντων τους σε υλικά και εργασία κάτω από φυσιολογική χρήση για 12 μήνες από την ημερομηνία αγοράς. Επειδή ο Πωλητής δεν εγκαθιστά ή συνδέει το προϊόν και επειδή το προϊόν μπορεί να χρησιμοποιείται σε συνδυασμό με προϊόντα που δεν έχουν κατασκευαστεί από τον Πωλητή, ο Πωλητής δεν μπορεί να εγγυηθεί την απόδοση του συστήματος ασφαλείας, το οποίο χρησιμοποιεί το προϊόν αυτό. Η υποχρέωση και ευθύνη του Πωλητή σύμφωνα με την εγγύηση αυτή, περιορίζεται ρητά στην επισκευή και αντικατάσταση, σύμφωνα με την επιλογή του Πωλητή, εντός λογικού χρόνου από την ημερομηνία παράδοσης, οποιουδήποτε προϊόντος δεν καλύπτει τις προδιαγραφές. Ο Πωλητής, δεν παρέχει καμία άλλη εγγύηση, γραπτή ή προφορική και δεν παρέχει εγγύηση εμπορευσιμότητας ή προσαρμογής για κανέναν συγκεκριμένο σκοπό.
Σε καμία περίπτωση ο πωλητής δεν φέρει ευθύνη για συνεπακόλουθες ή τυχαίες βλάβες κατά παράβαση αυτής ή οποιασδήποτε άλλης εγγύησης, γραπτής ή προφορικής, ή στη βάση οποιασδήποτε άλλης ευθύνης.

Η υποχρέωση του πωλητή σύμφωνα με την εγγύηση αυτή δεν θα περιλαμβάνει τυχόν χρεώσεις μεταφοράς ή κόστη εγκατάστασης ή οποιαδήποτε ευθύνη για άμεσες, έμμεσες, ή συνεπακόλουθες βλάβες ή καθυστερήσεις.
Ο πωλητής δεν ισχυρίζεται ότι το προϊόν του δεν πρόκειται να εκτεθεί ή να καταστρατηγηθεί, ότι το προϊόν θα αποτρέψει οποιονδήποτε τραυματισμό ανθρώπου ή απώλεια περιουσίας από διάρρηξη, ληστεία, πυρκαγιά ή άλλον τρόπο, ή ότι το προϊόν θα παρέχει σε όλες τις περιπτώσεις επαρκή προειδοποίηση ή προστασία. Ο αγοραστής κατανοεί ότι ένας κατάλληλα τοποθετημένος και συντηρημένος συναγερμός μπορεί μόνο να μειώσει τον κίνδυνο διάρρηξης, ληστείας ή πυρκαγιάς χωρίς προειδοποίηση, αλλά δεν αποτελεί ασφάλεια ή εγγύηση ότι δεν θα συμβεί κάτι τέτοιο ή ότι δεν θα υπάρξει συνεπακόλουθος τραυματισμός προσώπου ή απώλεια περιουσίας.
Συνεπώς, ο πωλητής δεν θα φέρει καμία ευθύνη για οποιονδήποτε τραυματισμό προσώπου, καταστροφή ή απώλεια περιουσίας με τον ισχυρισμό ότι το προϊόν απέτυχε να δώσει προειδοποίηση. Ωστόσο, εάν ο πωλητής θεωρηθεί υπεύθυνος, είτε άμεσα ή έμμεσα, για οποιαδήποτε απώλεια ή καταστροφή που προέρχεται από και υπό αυτήν την περιορισμένη εγγύηση ή αλλιώς, ανεξάρτητα από την αιτία προέλευσης, η μέγιστη ευθύνη των πωλητών δεν θα ξεπερνά την αξία αγοράς του προϊόντος, η οποία θα είναι η ολική και αποκλειστική αποκατάσταση έναντι του πωλητή.

Κανένας υπάλληλος η αντιπρόσωπος του Πωλητή δεν είναι εξουσιοδοτημένος να τροποποιήσει την εγγύηση αυτή με οιονδήποτε τρόπο ή να παραχωρήσει οποιαδήποτε άλλη εγγύηση.

ΠΡΟΕΙΔΟΠΟΙΗΣΗ: Το προϊόν αυτό πρέπει να δοκιμάζεται τουλάχιστον μία φορά εβδομαδιαίως.

Επικοινωνία με τη RISCO Group

Η RISCO Group Ltd. είναι προσηλωμένη στην εξυπηρέτηση του πελάτη και την υποστήριξη του προϊόντος. Μπορείτε να επικοινωνήσετε μαζί μας μέσω της ιστοσελίδας μας (www.riscogroup.com) ή στους ακόλουθους αριθμούς τηλεφώνου και φαξ:

ΗΠΑ
Τηλ.: (305) 592-3820
Φαξ: (305) 592-3825

Βραζιλία
Τηλ.: +55-11-3661-8767
E-mail: support-br@riscogroup.com

Ιταλία
Τηλ.: +39 (02) 66590054
E-mail: support-it@riscogroup.com

Γαλλία
Τηλ: +33-164-73-28-50
E-mail: support-fr@riscogroup.com

Ηνωμένο Βασίλειο
Τηλ.: +44-(0)-161-655-5500
E-mail: support-uk@riscogroup.com

Κίνα (Σαγκάη)
Τηλ: +86-21-52-39-0066
E-mail: support-cn@riscogroup.com

Ισπανία
Τηλ: +34-91-490-2133
E-mail: support-es@riscogroup.com

Βέλγιο (Benelux)
Τηλ: +32-2522-7622
E-mail: support-be@riscogroup.com

ΗΠΑ
Τηλ: +1-631-719-4400
E-mail: support-usa@riscogroup.com

Κίνα (Shenzhen)
Τηλ: +86-755-82789285
E-mail: support-cn@riscogroup.com

Πολωνία
Τηλ: +48-22-500-28-40
E-mail: support-pl@riscogroup.com

Ισραήλ
Τηλ: +972-3-963-7777
E-mail: support@riscogroup.com

Με την επιφύλαξη παντός δικαιώματος

Απαγορεύεται η αναπαραγωγή με οποιονδήποτε τρόπο μέρους ή του συνόλου του εγγράφου αυτού χωρίς την προηγούμενη έγγραφη άδεια του εκδότη.

© RISCO Group LTD. 03/12

5IN1629 B